ՊԱՏՈՒՀԱՆՆԵՐԻ ԲԱՑՎԱԾՔՆԵՐԻ ՓՈՔՐԱՑՈՒՄ
ՃԱԿԱՏ 1-9:

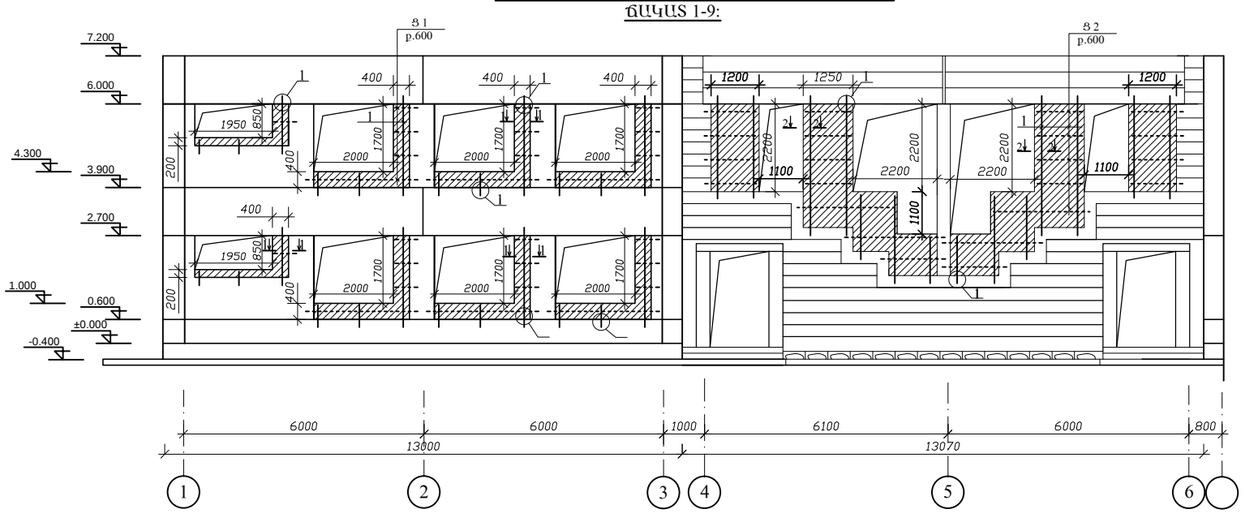

1-1

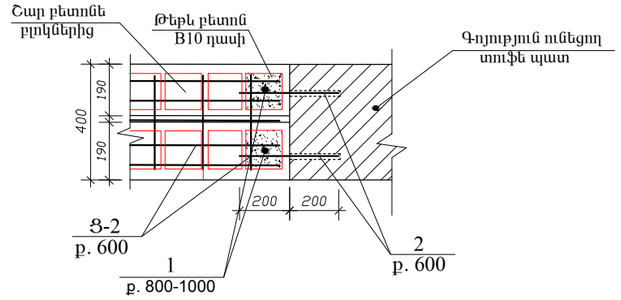

ՃԱԿԱՏ 9-1:

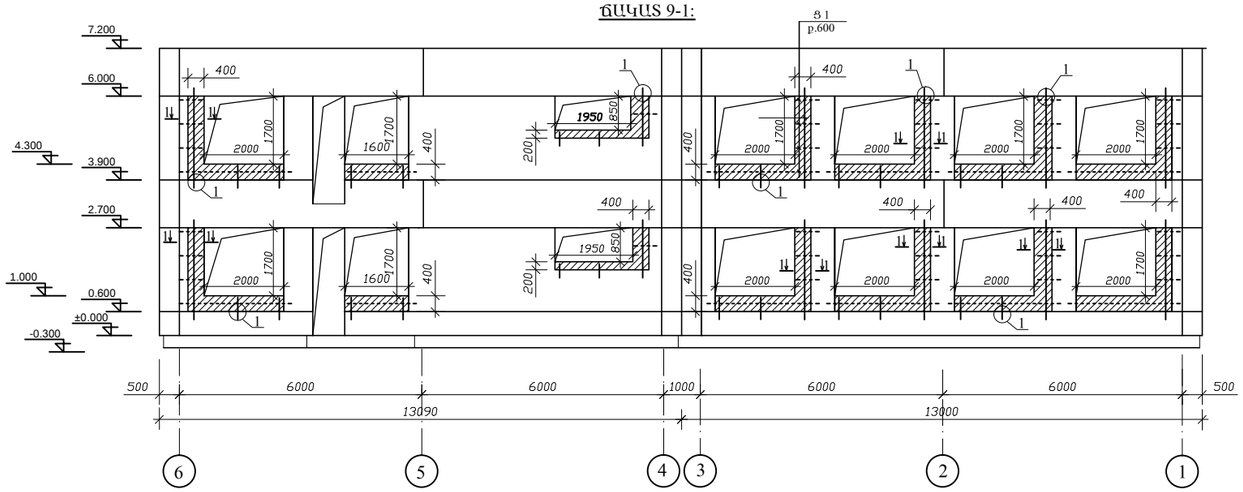

ՑԱՆՑ Ց-2

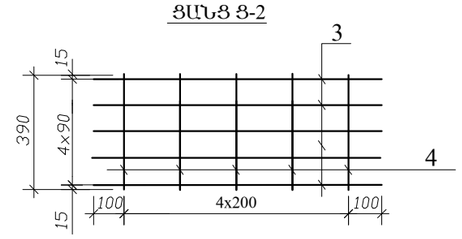

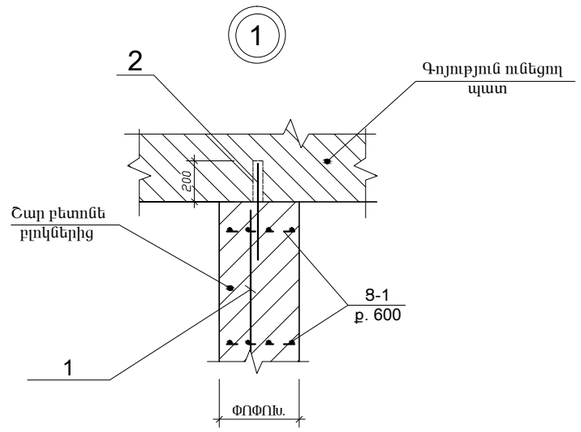

ՏՎՅԱԼ ԹԵՐԹԸ ՆԱՅԵԼ ՃԾ- ԹԵՐԹԻ ՀԵՏ ՀԱՄԱՏԵՂ

▨ — բացվածքների փոքրացվող հատվածներ

ՏՆՕՐԵՆ	Մ.ՀՈՒՄՆՅԱՆ		TGQ - 06 ՃԱՄԲԱՐԱԿԻ ԹԻՎ 3 ՄԱՆԿԱՊԱՐՏԵԶԻ ՎԵՐԱԿԱՌՈՒՑՈՒՄ		
ՆԳՃ	Ն.ՍՏԵՓԱՆՅԱՆ				
ՆԱԽԱԳԾԵՑ	Ն. ՆՇԱՆՅԱՆ		ՃԱՐՏԱՐԱՊԵՏԱՇԻՆԱՐԱՐԱԿԱՆ ՄԱՍ	ՓՈՒԼ	ԹԵՐԹ	ԹԵՐԹԵՐ
ՍՏՈՒԳԵՑ	Ն.ՍՏԵՓԱՆՅԱՆ			ԱՆ	ՃԾ-40	49
			ՊԱՏՈՒՀԱՆՆԵՐԻ ԲԱՑՎԱԾՔՆԵՐԻ ՓՈՔՐԱՑՈՒՄ ՃԱԿԱՏ Ը-Ա, Դ-Ը:	«ՄԱՌԱ ԵՎ ԴՈՒՍՏԵՐ» ՍՊԸ	